GesySense® PT1000 Sensor/Logger

(P.W0x104, P.W0x114)

DE

Sicherheitshinweise

Die Installation darf nur von VDE-qualifizierten und mit der Technik vertrauten Fachpersonal durchgeführt werden. Der Einbau des Gerätes muss unter Einhaltung der relevanten DIN/ VDE–Richtlinien oder der jeweilig geltenden nationalen Richtlinien erfolgen.

Problemfreie und sichere Funktion des Gerätes steht in direktem Zusammenhang mit ordnungsgemäßer Lagerung und Transport.

Vor elektrostatischer Entladung schützen!

Montage

Zur Montage und zum Anschluss der Zuleitungen ist der Deckel zu entfernen.

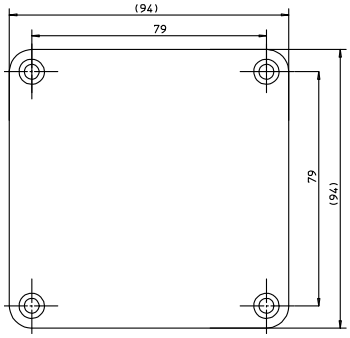

Befestigen Sie das Gerät mit geeigneten Schrauben (≤ 4,8 mm).
Achten Sie bei Logger Modulen auf die Ausrichtung, da der Deckel nur in einer Position auf die LED passt.

Führen Sie die Anschlussleitung durch die PG Verschraubung und schließen Sie die Leitungen entsprechend den Angaben unter „Anschlüsse“ an.

Ziehen Sie die PG Verschraubung so weit an, dass die Durchführung dicht ist.

Setzen Sie den Deckel wieder auf und schrauben Sie ihn fest.

Achtung: Bei Logger Modulen muss der Lichtleiter genau über der LED stehen.

Anschlüsse

Schließen Sie den PT1000 Sensor an die Klemmen 1 (weiß) und 2 (rot) an.

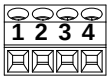

LED Anzeige

Der PT1000 Logger zeigt aktiven Betrieb durch kurzes Blinken der LED an.

EN

Warning Notes

Installation should only be performed by qualified and experienced technical personnel. Installation of the device must be in compliance with the relevant DIN/VDE regulations or the specific national standards.

Trouble-free and safe operation of the device is dependent on proper transport and storage.

Electrostatic sensitive device!

Mounting

For mounting of the device and connections the cover has to be removed.

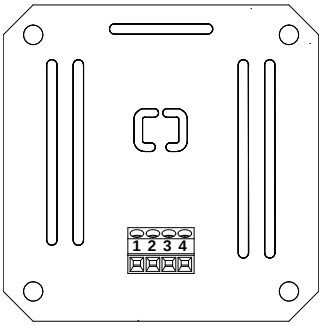

Mount the device using suitable scews (≤ 4.8 mm).
Take care of the orientation as the closure head of Logger modules only fits with the LED in one position.

Lead the connecting cable through the PG gland and connect it according to the specification given under “Connections”.

Tighten the PG gland until the feed trough is sealed.

Put the closure head on the housing and tighten screws.

Attention: The light conductor of Logger modules must be situated exactly above the LED.

Connections

Connect the PT1000 probe to terminals 1 (white) and 2 (red).

LED Signal

The PT1000 logger indicates active operation by a short flashing of the LED.

Technische Daten

PT 1000 Eingang	
Anzahl	1 Anschluss für PT1000
Messbereich Gerät	-99 – +319 °C
Messverfahren	2-Draht-Messung
Vorgesehener Messbereich	
Genauigkeit	für DIN B Fühler
-30 – +40 °C	≤ 1 °C
-40 – +70 °C	≤ 2 °C
Auflösung	0,04 °C
Anschluss	Schraubklemme 0,13 – 1,5 mm^2
Logger (P.W0x114)	
Speicherintervall	werksseitig: 15 min
Archivkapazität	>1 Jahr bei 1 Wert/15 min
Ablage	nicht flüchtiger Flash Speicher
Zeitgeber	Echtzeituhr
Betriebsanzeige	1 LED
Datenfunk	
Sender	Low Power Funksystem
Europäisches ISM Band P.W0**0**1x4	433 MHz (433,05 – 434,79 MHz) < 10 mW
Amerikanisches ISM Band P.W0**1**1x4	915 MHz (902 – 928 MHz) < 1 mW
Freifeldreichweite	bis 250 m
Senderkennung	10stellige eindeutige ID
Mess-/Übertragungsintervall	einstellbar von 15 bis 3600 s, Standard: 270 s
Parametrierung	
Empfänger, induktiv	ISM 13,56-MHz-Band
Reichweite	< 10 cm
Spannungsversorgung	
Lithium Batterie	3,6 V, 2,4 Ah, Baugröße AA
Abmessungen und Betriebsbedingungen	
Gewicht	210 g
Maße ohne Anschlüsse	94 x 94 x 57 mm
Gehäusematerial	Polycarbonat
Farbe	lichtgrau, RAL 7035
Entflammbarkeit	UL94 HB-V2, selbstverlöschend
Temperatur Betrieb	-20 – +50 °C
Lagerung	0 – +30 °C
Schutzart	IP 66 nach DIN EN 60 529
Zulassungen & Prüfungen	
EMV Störaussendung	EN 55022
Störfestigkeit	EN 61000-6-2
Funk	ETSI EN 300 220- V2.4.1 (2012-05) DIN EN 62479

Technical Specification

PT 1000 Input	
Number	1 connect. for PT1000 probe
Measuring range device	-99 °C – +319 °C (-146 - +606 °F)
Measuring method	2-wire measurement
Applicable range	
Accuracy	for DIN B probes
-30 – +40 °C	≤ 1 °C,
-40 – +70 °C	≤ 2 °C
Resolution	0.04 °C
Connection	screwing terminal 0.13 – 1.5 mm^2
Logger (P.W0x114)	
Storage interval	default: 15 min
Archive capacity	>1 year at 1 value/15 min
Storage	non-volatile flash memory
Time stamp	real time clock
Operation indicator	1 LED
Radio Data Transmission	
Emitter	low power radio system
European ISM band P.W0**0**1x4	433 MHz (433.05 – 434.79 MHz) < 10 mW
American ISM Band P.W0**1**1x4	915 MHz (902 – 928 MHz) < 1 mW
Free field range	up to 250 m
Emitter identification	unique 10 digit ID
Measuring-/transmission interval	adjustable from 15 to 3600 s, standard: 270 s
Parameterization	
Receiver, inductive	ISM 13.56 MHz band
range	< 10 cm
Power Supply	
Lithium battery	3.6 V, 2.4 Ah, size AA
Dimensions & Environmental Conditions	
Weight	210 g
Dimensions w/o gland	94 x 94 x 57 mm
Housing material	Polycarbonate
Color	light gray, RAL 7035
Flammability	UL94 HB-V2, self-extinguishing
Temperature operating	-20 – +50 °C
storage	0 – +30 °C
Protection class	IP 66 acc. to DIN EN 60 529
Certificates	
EMC emission	EN 55022
immunity	EN 61000-6-2
Radio	ETSI EN 300 220-1 V2.4.1 (2012-05) DIN EN 62479

Gesytec GmbH, Pascalstr. 6, 52076 Aachen, Germany, www.gesytec.com

GesySense® PT1000 Sensor/Logger

(P.W0x104, P.W0x114)

FR

Avis de sécurité

L'installation est uniquement à conduire par du personnel qualifié et familier avec la technologie. L'installation est à réaliser en observant les directives DIN/ VDE relevantes ou les régulations nationales respectives en vigueur.

Le fonctionnement sans problème et fiable du dispositif est directement liée au stockage et le transport conforme aux règles.

Protéger contre décharge électrostatique!

Montage au mur

Le couvercle est à enlever pour le montage et la connexion des amenées.

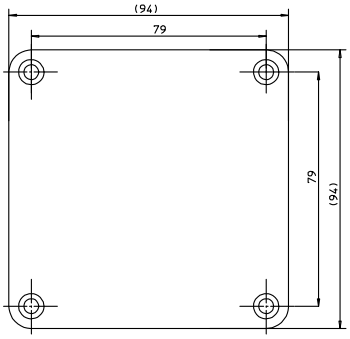

Attacher le dispositif avec des vis appropriées (≤ 4,8 mm).
Concernant les modules d'enregistrement, veuillez observer l'orientation du couvercle puisque il s'applique sur la DEL seulement dans une seule position.

Mener l'amenée à travers le raccord à vis PG et connecter les conduits selon les indications dans la section « connexions ».

Serrez le raccord à vis PG jusqu'à ce que le passage soit étanche.

Remettre le couvercle sur le boîtier et le visser.

Attention : Chez les modules d'enregistrement le conduit de lumière doit se trouver exactement en-dessus la DEL.

Connexions

Connecter le module PT1000 aux bornes 1 (blanc) et 2 (rouge).

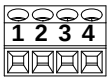

Signal DEL

Le module d'enregistrement PT1000 indique l'opération par une DEL clignotant bref.

PL

Ostrzeżenie

Urządzenie powinno być instalowane tylko przez wykwalifikowanych i doświadczonych instalatorów. Instalacja musi przebiegać zgodnie z wymaganiami DIN/VD lub zgodnie z odpowiednimi regulacjami krajowymi.

Bezproblemowa i bezpieczna praca urządzenia bezpośrednio zależy od właściwego transportu i przechowywania.

Urządzenie jest wrażliwe na ładunki elektrostatyczne!

Montaż ścienny

Aby dokonać montażu i podłączenia urządzenia, konieczne jest zdjęcie obudowy.

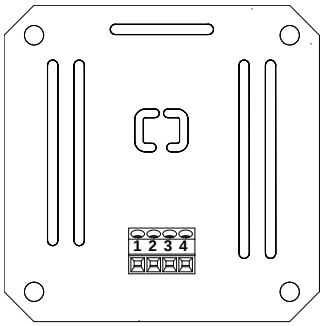

Urządzenia należy montować używając odpowiednich śrub (≤ 4,8 mm).
Należy zwrócić uwagę na orientację obudowy modułu Loggera - dioda LED pasuje do obudowy tylko w jednym ustawieniu.

Przewód należy poprowadzić przez blokadę/ dławik i podłączyć zgodnie z opisem w części „Połączenia".

Blokadę/dławik należy dokręcić unieruchamiając kabel.

Założyć obudowę i dokręcić.

Uwaga! Światłowód obudowy Loggera musi się znaleźć dokładnie nad diodą LED.

Połączenia

Podłączyć czujnik PT1000 do konektorów 1 (biały) oraz 2 (czerwony).

Sygnalizacja LED

Logger PT1000 sygnalizuje pracę migającą diodą LED.

Caractéristiques techniques

Entrée PT 1000	
Nombre	1 connexion pour PT1000
Etendue de mesure de l'ustensile	-99 – +319 °C
Procédure de mesure	Mesurage à deux câbles
Étendue de mesure destiné	
Précision	pour capteurs DIN B
-30 – +40 °C	≤ 1 °C,
-40 – +70 °C	≤ 2 °C
Résolution	0,04 °C
Enregistreur (P.W0x114)	
Intervalle de mémoris.	standard: 15 min
Capacité d'archive	>1 an à 1 valeur/15 min
Mémoire	mémoire flash rémanente
Horodatage	Horloge temps réel
Affichage d'opération	1 DEL
Transmission sans fil des données	
Émetteur	Système radio LowPower
Bande européenne ISM P.W0**0**1x4	433 MHz (433,05 – 434,79 MHz) < 10 mW
Bande américaine ISM Bande P.W0**1**1x4	915 MHz (902 – 928 MHz), < 1 mW
Portée de champ libre	jusqu'à 250 m
Identificateur d'émetteur	ID unique à 10 chiffres
Intervalle de mesure/ transmission	Réglable de 15 à 3600 s, standard: 270 s
Paramétrage	
Récepteur, inductif	Bande ISM 13,56 MHz
Portée	< 10 cm
Alimentation électrique	
Pile Lithium	3,6 V, 2,4 Ah, modèle AA
Dimensions et conditions d'opération	
Poids	210 g
Dimensions sans connexions	94 x 94 x 57 mm
Matériel du boîtier	Polycarbonate
Couleur	Gris clair, RAL 7035
Inflammabilité	UL94 HB-V2, auto-extinguible
Température opération	20 – +50 °C
Précision indiquée	-40 – +40 °C
stockage	0 – +30 °C
Type de protection	IP 66 selon DIN EN 60 529
Certificats	
CEM émission	EN 55022
immunité	EN 61000-6-2
Radio	ETSI EN 300 220-1 V2.4.1 (2012-05) DIN EN 62479

Dane techniczne

Wejście dla PT 1000	
Liczba wejść	1 wejście dla czujnika PT1000
Zakres pomiarowy	-99 – +319 °C
Metoda pomiaru	2-przewodowa
Przeznaczone zakres pomiarowy	
dokładność	dla czujników zgodnych z DIN B,
-30 – +40 °C	≤ 1 °C,
-40 – +70 °C	≤ 2 °C
Rozdzielczość	0,04 °C
Logger (P.W0x114)	
Przedział zapisu	standard: 15 min
Pojemność pamięci	>1 rok przy zapisie 1 wartości co 15 min
Typ pamięci	pamięć flash
Znacznik czasowe	z zegara RTC
Wskaźnik pracy	1 LED
Radiowej transmisji danych	
Nadajnik	małej mocy (LPR)
Europejskie pasmo ISM P.W0**0**1x4	433 MHz (433,05 – 434,79 MHz) < 10 mW
Amerykańskie pasmo ISM P.W0**1**1x4	915 MHz (902 – 928 MHz) < 1 mW
Wolny zakres pola	do 250 m
Identyfikacja nadajnika	unikalne ID,o długości 10cyfr
Przedział czasowy pomiarów/transmisji	konfigurowalny od 15 do 3600 s, standard: 270 s
Konfiguracja (parametryzacja modułu)	
Odbiornik indukcyjny	pasmo ISM 13,56 MHz
Zasięg	< 10 cm
Zasilanie	
Baterie litowe	3,6 V, 2,4 Ah, typ AA
Wymiary i właściwości środowiskowe	
Masa	210 g
Wymiary	94 x 94 x 57 mm
Materiał Obudowy	poliwęglan
kolor	jasnoszary, RAL 7035
Klasa łatwopalności	UL94 HB-V2, samo-gasnący
Temperatura praca	-20 – +50 °C
gwarantowana dokładność	-40 – +40 °C
przechowywanie	0 – +30 °C
Klasa ochrony	IP 30 według DIN EN 60 529
Certyfikaty	
EMV emisja	EN 55022
odporność na zakłócenia	EN 61000-6-2
Radio	ETSI EN 300 220-1 V2.4.1 (2012-05) DIN EN 62479